MONTGOMERY WIT - OPEN BIO-ETHANOL HOUTKACHEL

BIO-20-218

Een witte vrijstaande bio-ethanol haard. De haard heeft een ouderwetse houtkachel uitstraling en is gemaakt van staal. Brandtijd 4,5 uur. Afmetingen: H: 95 x B: 45 x D: 45 cm.

TECHNISCHE SPECIFICATIES

Afmeting

Diameter	45 cm
Gewicht	28 kg
Hoogte	95 cm

Brander

Afstandsbediening	Nee
Brander type	1,0 Liter Deluxe
Brandstof	Bioethanol
Brandtijd	4,5 uur
Capaciteit	1 Liter
Controle	Manuel
Minimale kamergrootte	40 m³
Rookkanaal/schoorsteen	Niet vereist
Verbruik	0,22 l/uur
Vereist elektriciteit	Nee
Verstelbaar	Ja
Vlam lengte	13 cm
Warmteafgifte (max.)	1,9 kW
Aanbevolen luchtverversingssnelheid	1

Type

Garantie	2 jaar
Gebruik	Binnen
Producent	ScandiFlames

Uiterlijk

Glas inbegrepen	Ja
Kleur	Wit
Materiaal	Staal
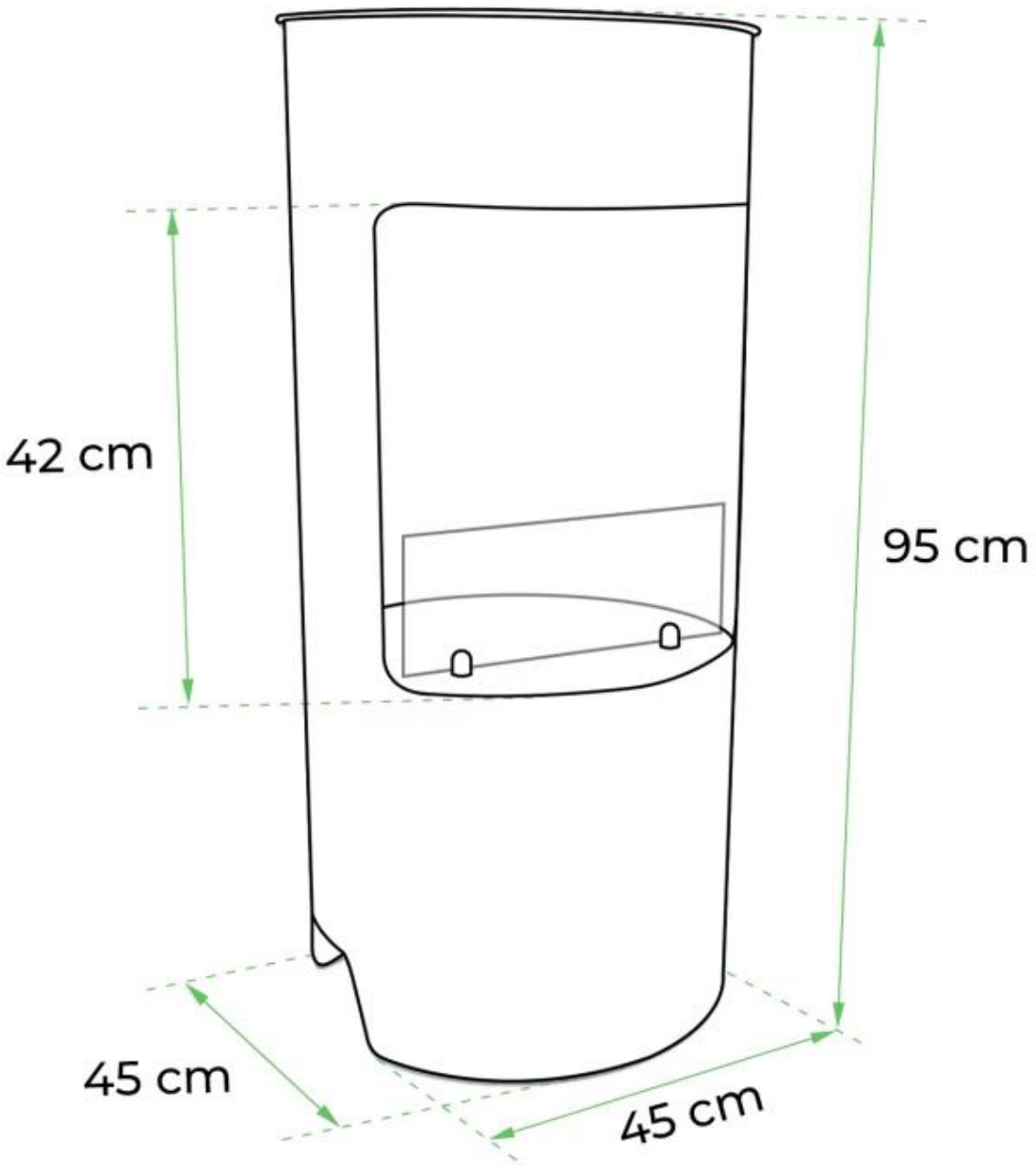
TECHNISCHE TEKENING