DELUXE BRANDER - 4,5 LITER

BIO339

Deluxe bio-ethanol brander van staal. Perfect voor een doe-het-zelf project. Brandtijd 6 uur. Afmetingen: H: 8 x B: 90 x D: 16 cm.

TECHNISCHE SPECIFICATIES

Afmeting

Diepte	16 cm
Gewicht	10,5 kg
Hoogte	8 cm
Lengte/breedte	90 cm

Brander

Afstandsbediening	Nee
Brander type	4,5 Liter Superior
Brandstof	Bioethanol
Brandtijd	6 uur
Capaciteit	4,5 Liter
Controle	Manuel
Minimale kamergrootte	85 m³
Rookkanaal/schoorsteen	Niet vereist
Verbruik	0,72 l/uur
Vereist elektriciteit	Nee
Verstelbaar	Ja
Vlam lengte	70 cm
Warmteafgifte (max.)	5,1 kW
Aanbevolen luchtverversingssnelheid	1

Type

Garantie	2 jaar
Gebruik	Binnen
Producent	ScandiFlames

Uiterlijk

Glas inbegrepen	Nee
Kleur	Staal
Materiaal	Staal
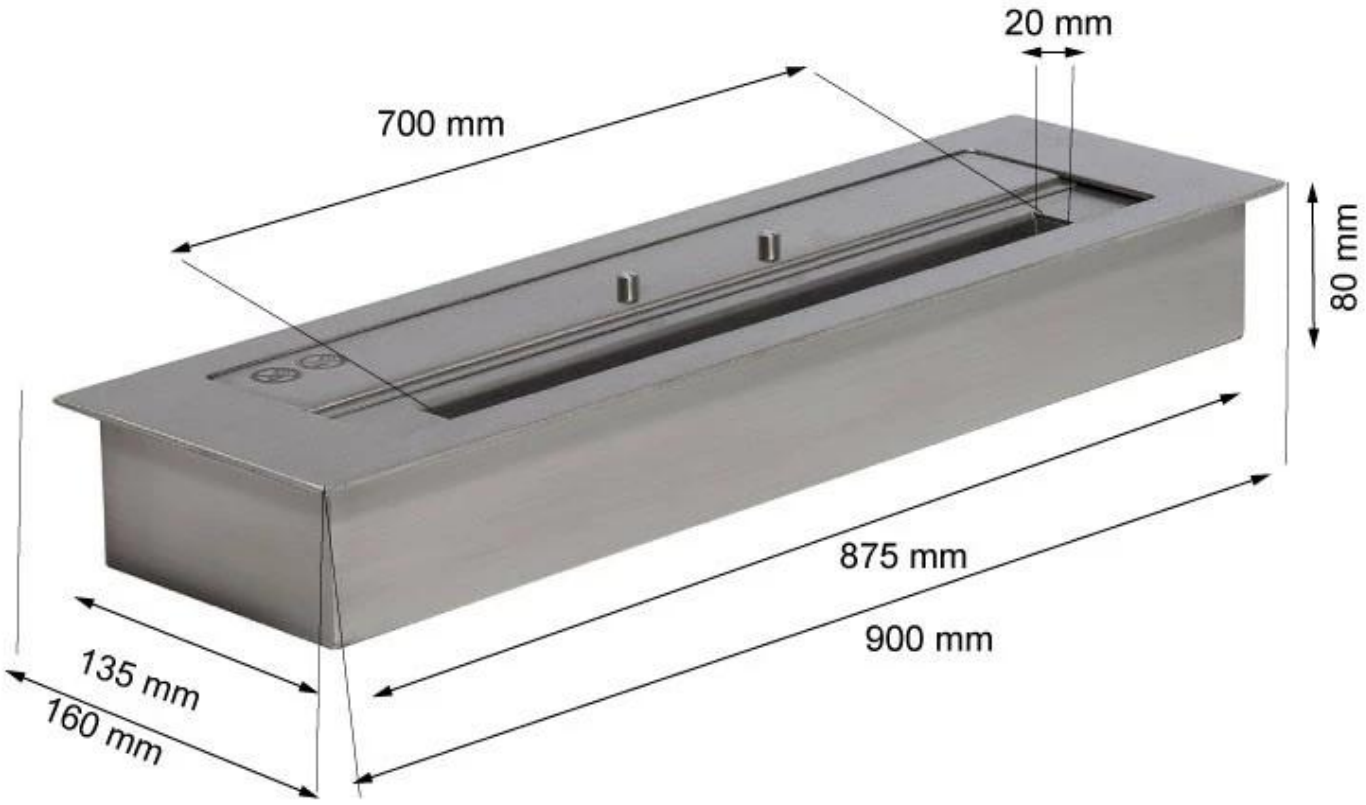
TECHNISCHE TEKENING