CHEYENNE - BIO-ETHANOL HAARD

BIO-20-304

Een zwarte bio-ethanol haard met een klassiek design. De haard is vierkant en lijkt door het bijzondere design op een traditionele houtkachel. De haard is 95 centimeter hoog en heeft drie aanzichten op het vuur.

TECHNISCHE SPECIFICATIES

Belangrijke specificaties

Producttype	Bio-ethanol kachel
Merk	ScandiFlames
Gebruik	Binbinnen
Garantie	2 Jaren

Afmetingen & Gewicht

Lengte/breedte	37 cm
Hoogte	95 cm
Diepte	27 cm
Gewicht	22 kg

Technische Specificaties

Minimale kamergrootte	40 kubieke meters
Brandstof	Bioethanol
Brandtijd tot	4.5 uur
Capaciteit	1 Liter
Warmteafgifte (max.)	1,9 kW
Verbruik	0,22 l/uur
Aanbevolen luchtverversingssnelheid	1

Brander specificaties

Verstelbaar	Ja
Controle	Handmatig
Breedte van de vlam	13 cm
Brander model	1,0 Liter Deluxe
Afstandsbediening	Nee

Materiaal en uiterlijk

Materiaal	Staal
Kleur	Zwart
Glas inbegrepen	Ja

Installatiedetails

Rookkanaal/schoorsteen	Niet vereist
Stroomvereisten	Nee

TECHNISCHE TEKENING

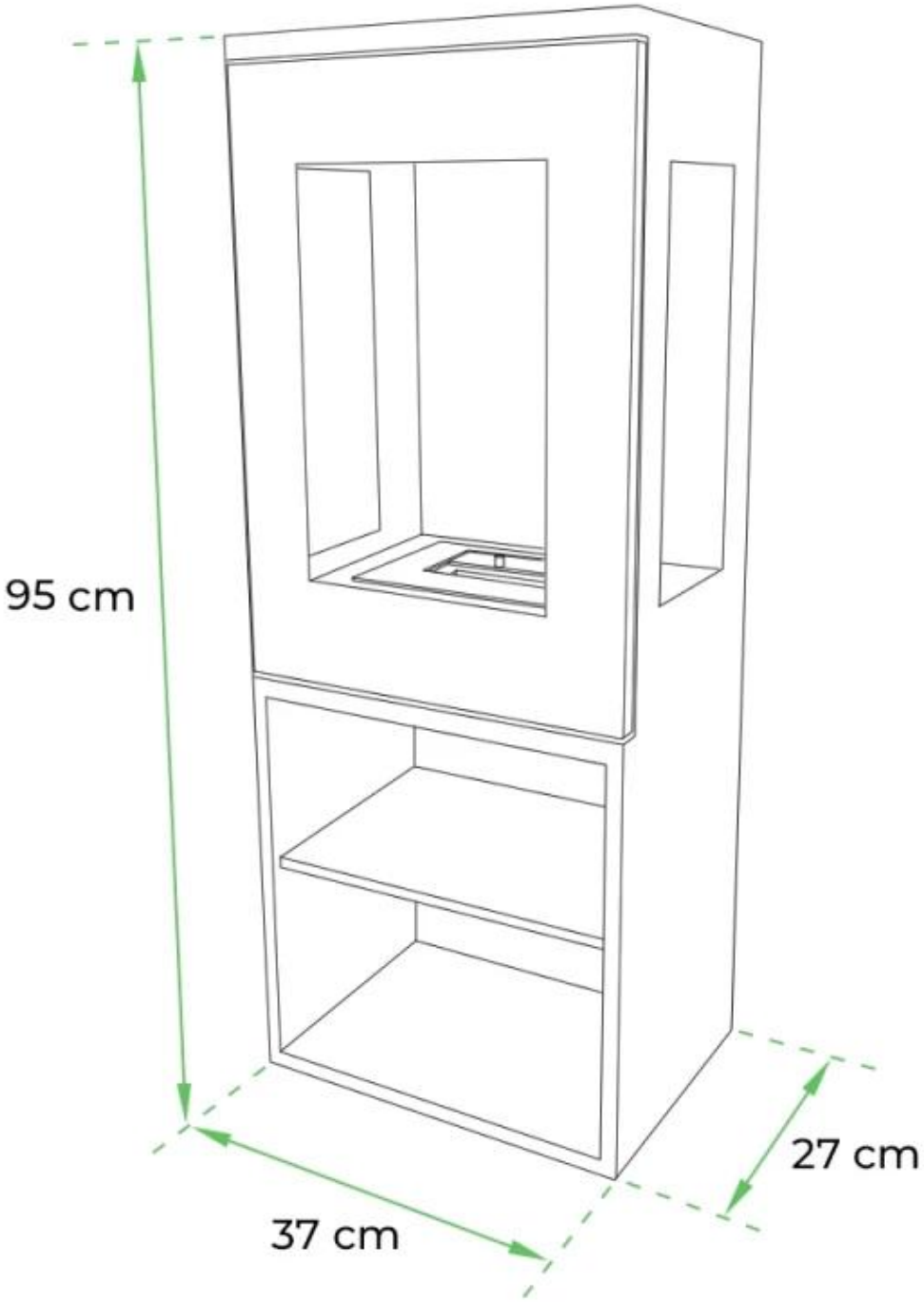

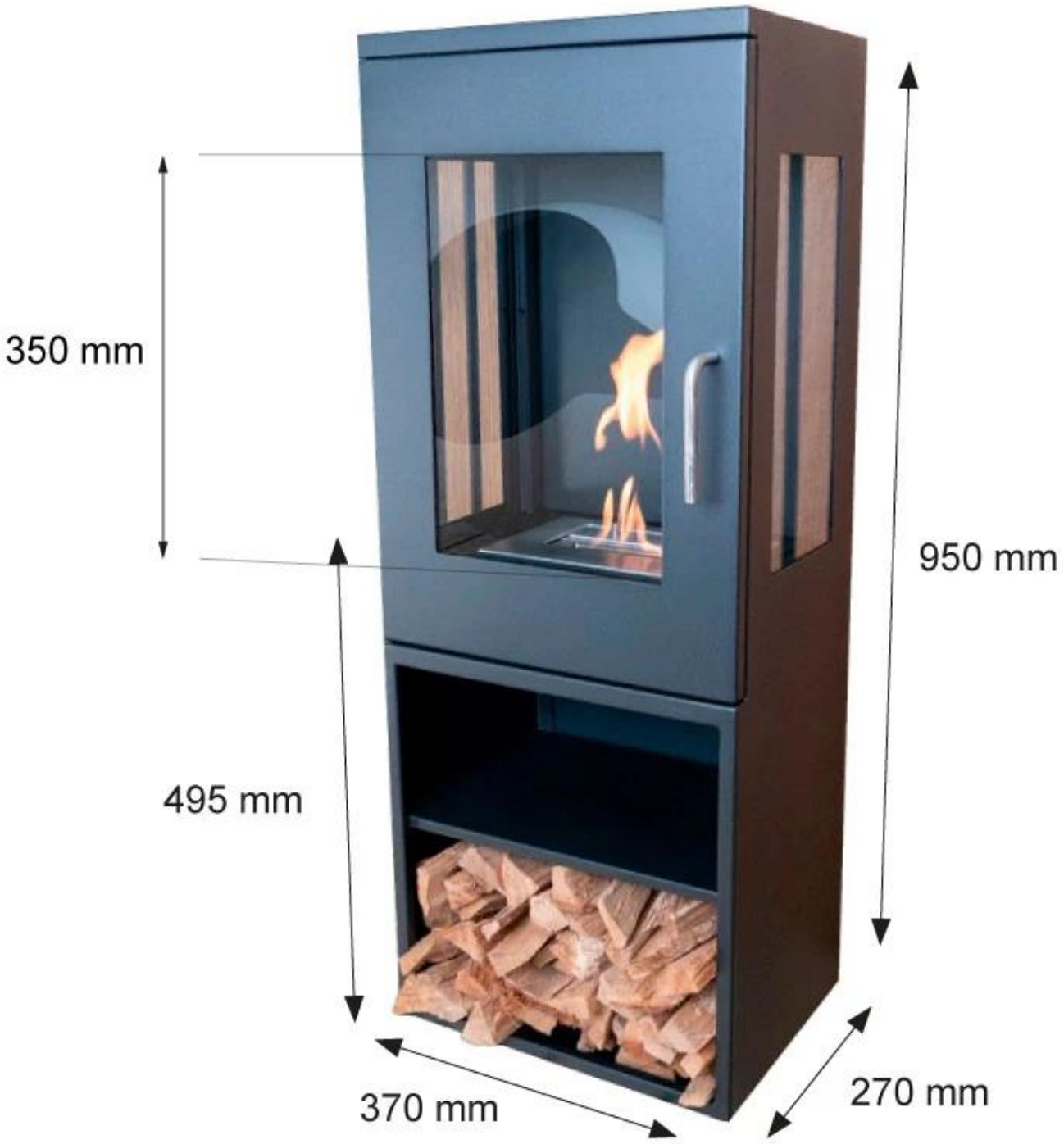
350 mm
950 mm
495 mm
370 mm
270 mm