OTTAWA BLACK - 50 CM

BIO-40-101

Ronde plafondhaard met een diameter van 50 cm. Plafondstang van 1 meter met mogelijkheid om extra lengte te kopen. Brandduur tot 4,5 uur.

TECHNISCHE SPECIFICATIES

Belangrijke specificaties

Producttype	Plafond bio-ethanol haard
Merk	ScandiFlames
Gebruik	Binnen
Garantie	2 Jaren

Afmetingen & Gewicht

Lengte/breedte	50 cm
Hoogte	50 cm
Diepte	20 cm
Diameter	50 cm
Gewicht	15 kg

Technische Specificaties

Minimale kamergrootte	40 kubieke meters
Brandstof	Bioethanol
Brandtijd tot	4.5 uur
Capaciteit	1 Liter
Warmteafgifte (max.)	1,9 kW
Verbruik	0,22 l/uur
Aanbevolen luchtverversingssnelheid	1

Brander specificaties

Verstelbaar	Ja
Controle	Handmatig
Breedte van de vlam	13 cm
Brander model	1,0 Liter Deluxe
Afstandsbediening	Nee

Materiaal en uiterlijk

Materiaal	Staal
Kleur	Zwart
Afwerking	Matt
Vorm	Rond
Glas inbegrepen	Ja

Installatiedetails

Rookkanaal/schoorsteen	Niet vereist
Stroomvereisten	Nee

TECHNISCHE TEKENING

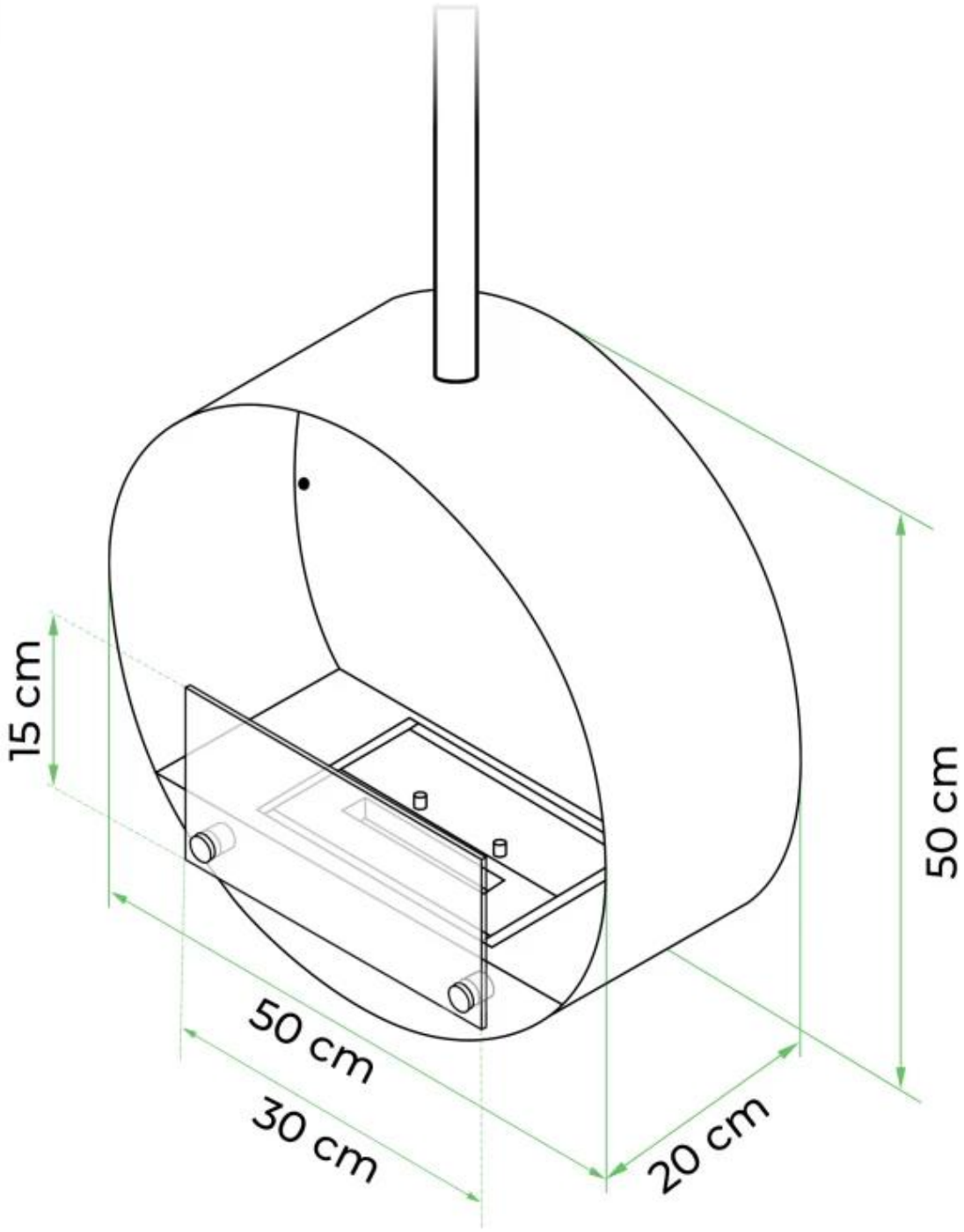

TECHNISCHE TEKENING

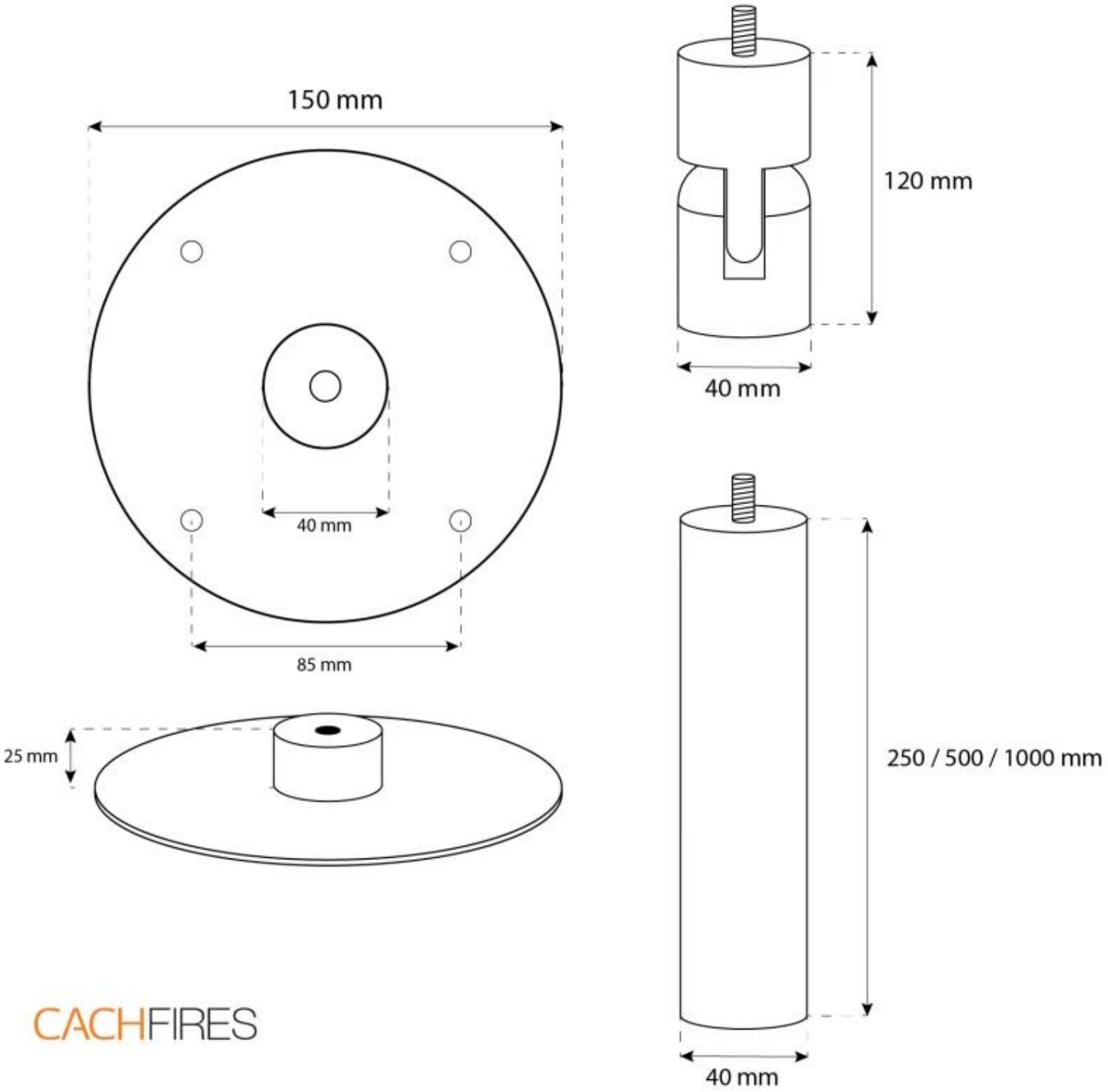

TECHNISCHE TEKENING

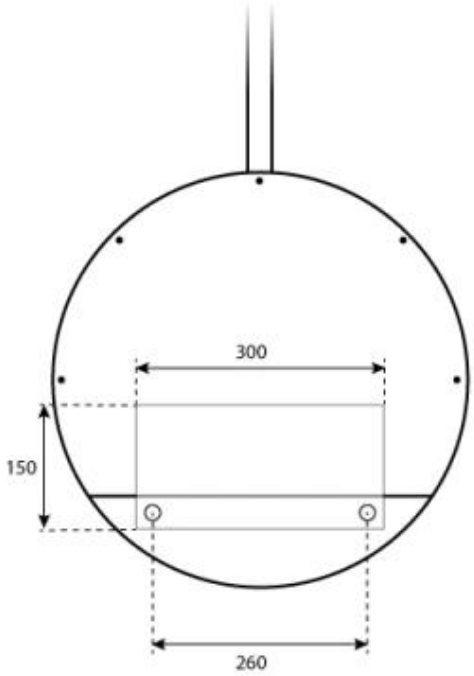

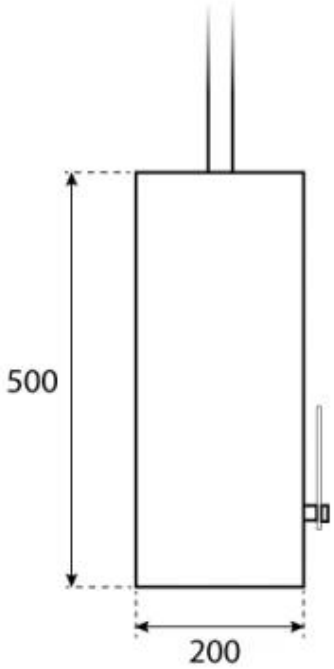

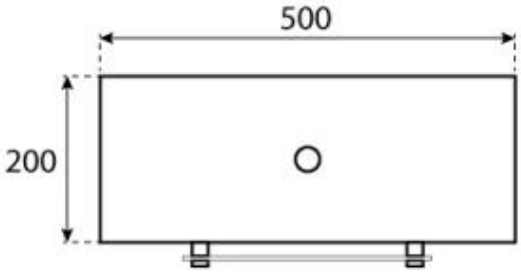

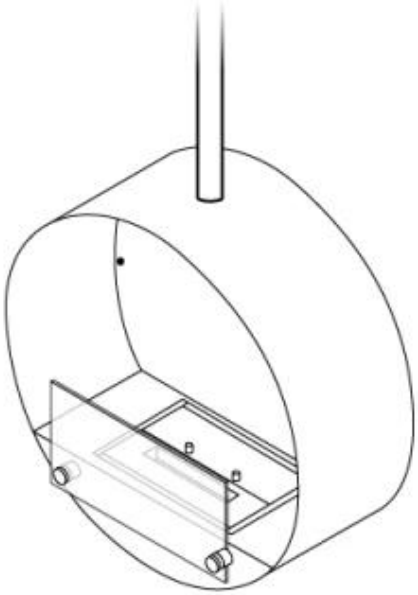

CACHFIRES